2相□42 1.8度 步進馬達 HB 機型

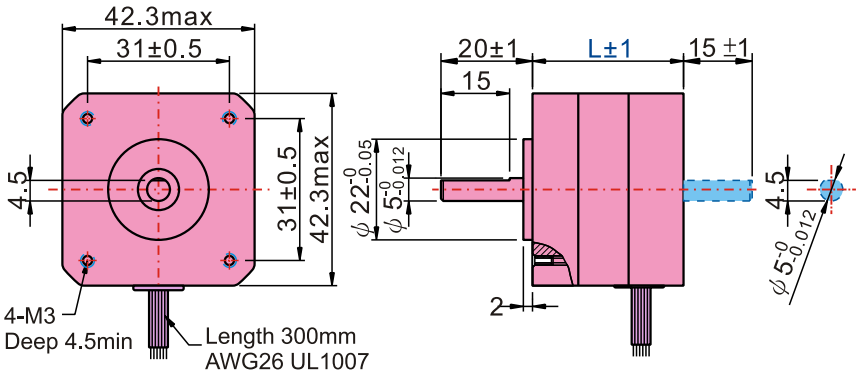

■馬達電氣特性：

馬 達 型 號		步 進 角	定格電壓	定格電流	線圈阻抗	線圈感抗	保持力矩	馬達長度(L)	轉子慣量	重 量
單 軸	雙 軸	Deg	V/Phase	A/Phase	Ω/Phase	mH/Phase	Kg-cm	mm	g-cm²	kg
MS243-09A	MS243-09B	1.8	4.0	0.95	4.2	2.8	1.6	33	35	0.20
MS243-12A	MS243-12B	1.8	2.88	1.2	2.4	1.7	1.6	33	35	0.20
MS243-20A	MS243-20B	1.8	1.6	2.0	0.8	0.65	1.6	33	35	0.20
MS244-12A	MS244-12B	1.8	4.0	1.2	3.3	3.6	2.6	39	54	0.24
MS245-12A	MS245-12B	1.8	4.0	1.2	3.3	3.0	3.2	47	68	0.31
MS245-20A	MS245-20B	1.8	2.3	2.0	1.15	0.93	3.2	47	68	0.31
MS247-20A	MS247-20B	1.8	5.8	2.0	2.9	2.5	4.6	63	93	0.51

● 使用周圍溫度 ———— －20～＋50℃
Operating temperature range

● 絕緣組抗 ———— 100MΩ Min（at DC500V）
Insulation resistance

● 絕緣耐壓 ———— AC 500V（1min）
Dielectric strength

● 軸向偏擺 ———— 0.075mm Max. at the load 9.8N(1.0 kgf)
Thrust play

● 徑向偏擺 ———— 0.025mm Max. at the load 4.9N(500 gf)
Radial play

● 容許溫昇 ———— 80 deg Max.（Resistance method）
Permissible temperature rise

※注意：馬達請使用在表面溫度90℃以下。

※NOTE：Do not allow the surface temperature of the motor case to rise above 90℃ during operation.

■ 速度-轉矩 特性曲線圖：

MS243-09A/09B

轉矩 Nm (kgfcm)　　定電流驅動DC 24V 0.95A/相

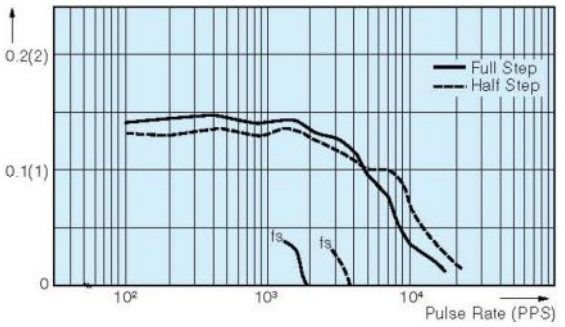

MS244-12A/12B

轉矩 Nm (kgfcm)　　定電流驅動DC 24V 1.2A/相

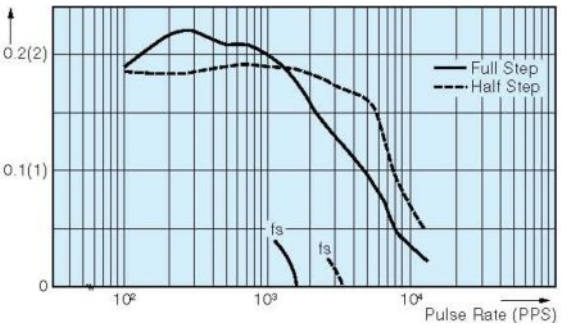

MS245-12A/12B

轉矩 Nm (kgfcm)　　定電流驅動DC 24V 1.2A/相

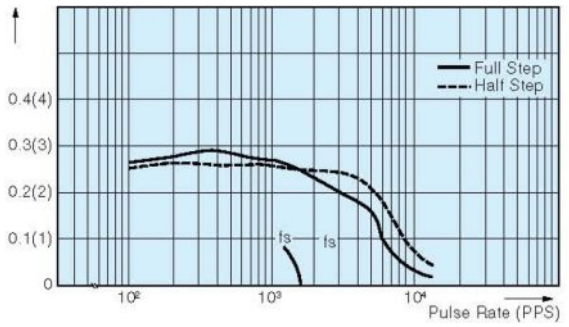

MS247-20A/20B

轉矩 Nm (kgfcm)　　定電流驅動DC 24V 2.0A/相

Dimamotor
高效動力源自高效馬達
帝馬科技股份有限公司
總公司：新北市新莊區五權二路22號5樓之11
電話：（02）2290-1968
傳真：（02）2290-1969
網址：www.dimamotor.com.tw